上吊りレールに吊り車の挿入

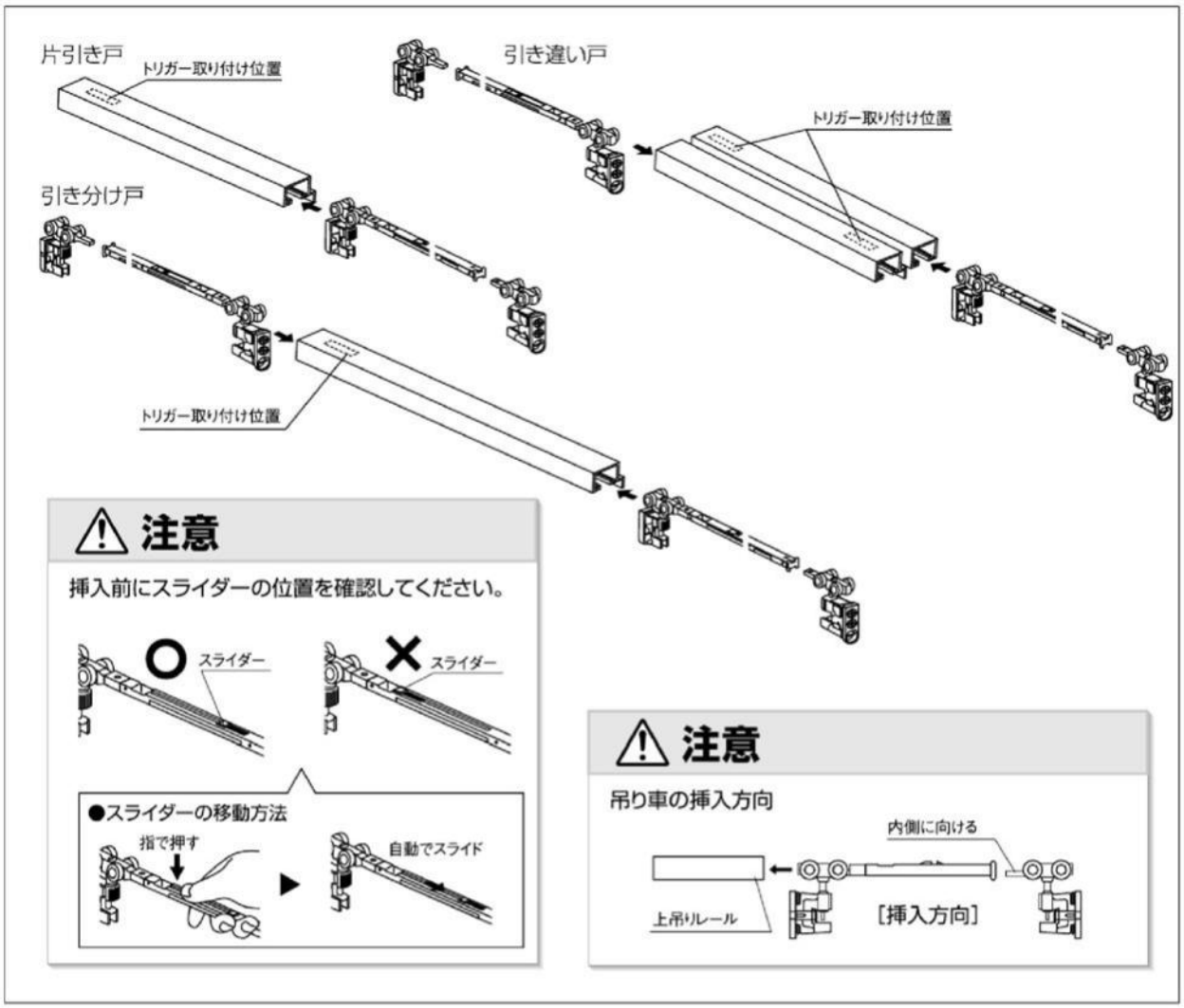

レール及び吊り車取り付け方向

片引き戸（左引き）	引き分け戸	引き違い戸
・上吊りレール取り付け方向 引き戸位置　上吊りレール トリガー取り付け位置　袖壁 ・吊り車取り付け方向 ソフトクローズ付断面　無し断面	・上吊りレール取り付け方向 上吊りレール　引き戸位置 Ⓐ　Ⓑ 袖壁　トリガー取り付け位置 ・吊り車取り付け方向 ソフトクローズ付断面　無し断面 Ⓐ ソフトクローズ付断面　無し断面 Ⓑ	・上吊りレール取り付け方向 トリガー取り付け位置　引き戸位置 Ⓐ　Ⓑ トリガー取り付け位置 上吊りレール ・吊り車取り付け方向 ソフトクローズ付断面　無し断面 Ⓐ ソフトクローズ付断面　無し断面 Ⓑ

上吊り 調整枠 ソフトクローズ機構付

片引き戸・引き分け戸・引き違い戸専用枠材

戸じゃくり用キャップ及び上吊りレールの取り付け

戸じゃくり用キャップを戸じゃくりへあて、
鴨居と竪枠のすき間（戸じゃくり部分）にすべり込ませます。
上へ押し上げて止まったところで
同梱の専用ビスを使い戸じゃくり用キャップに
あいているビス穴より固定をして下さい。

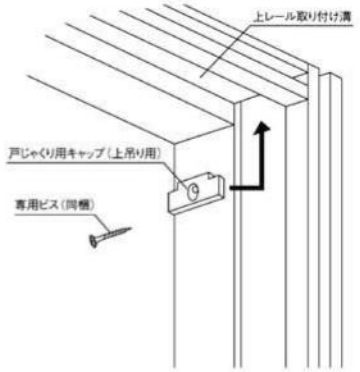

戸じゃくり用キャップを枠へ固定し、上吊りレールへ吊り車を挿入後、
鴨居へ上吊りレールを取り付けてください。
上吊りレールについている幕板の向きを確認（図A参照）して、
トリガー取り付け用のビス下穴以外（前頁の レール及び吊り車取り付け方向 を参照）の
ビス下穴へ同梱の専用ビスで、上吊りレールを固定してください。

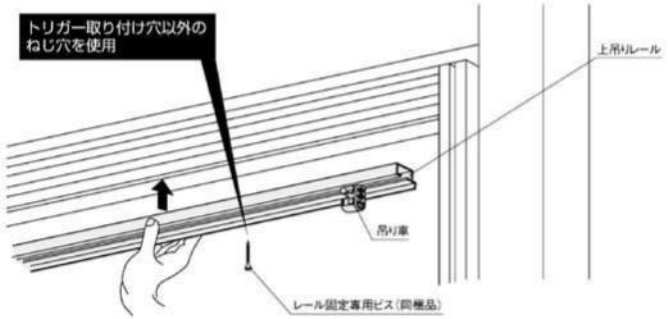

⚠ 注意

- 上吊りレールが水平に固定されているか、必ず確認してください。
- トリガー取り付け位置のビス下穴は、25%間隔で2箇所、下穴があけてある部分です。（左右にあり）

図A 上吊りレール取り付け方向（幕板向き）

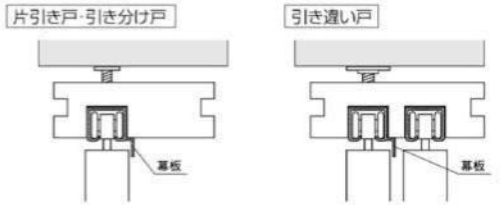

上吊りレールについている幕板を、鴨居芯側に向けて取り付けてください。
引き違い戸では片方の上吊りレールには幕板はついていません。

トリガーの取り付け

上吊りレール内の溝にトリガーを同梱の専用ビスで取り付けます。

①トリガー取り付け方向

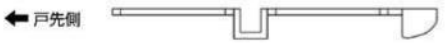

上吊りレールのトリガー取り付け用ビス下穴は、
25%の間隔でレール両端付近にあります。

②トリガー取り付け位置

片引き戸（左引き）	引き分け戸	引き違い戸
・上吊りレール取り付け方向	・上吊りレール取り付け方向	・上吊りレール取り付け方向

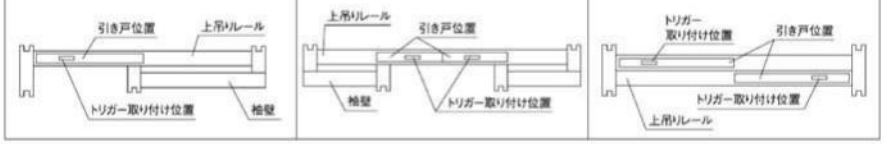

③取り付け用治具へのトリガーセット方法

本品は出荷時、トリガーと取り付け用治具がセットされている状態ですが、外れている場合は図のようにトリガーを取り付け用治具へセットしてください。

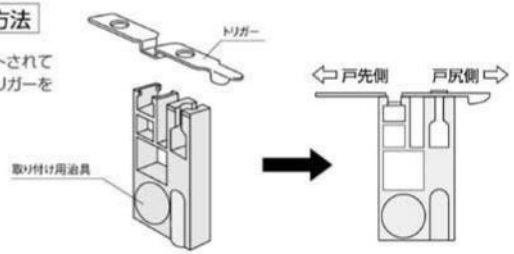

④トリガー取り付け

トリガーをセットした取り付け用治具を上吊りレール内側の溝へ押し当てて（トリガー取り付け用ビス下穴のあいている位置）同梱の専用ビスを治具ビス穴に通し、トリガーを固定します。

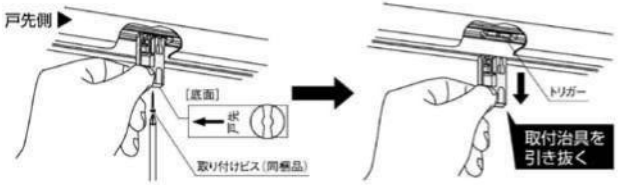

トリガー・上吊りレール納まり図

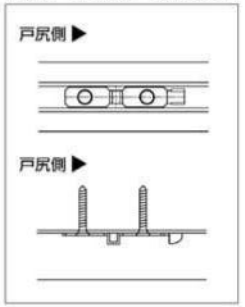

固定されたら、取り付け治具を下に引っ張って抜いてください。トリガーの固定は2箇所となっています。取り付け用治具を引き抜いた後、もう1箇所のビス穴の、同梱の専用ビスで固定してください。

⚠ 注意

トリガーの取り付けは、手回しドライバーにて行ってください。トリガーがしっかりと取り付けされていない場合、ソフトクローズ機構の動作不良の原因となります。

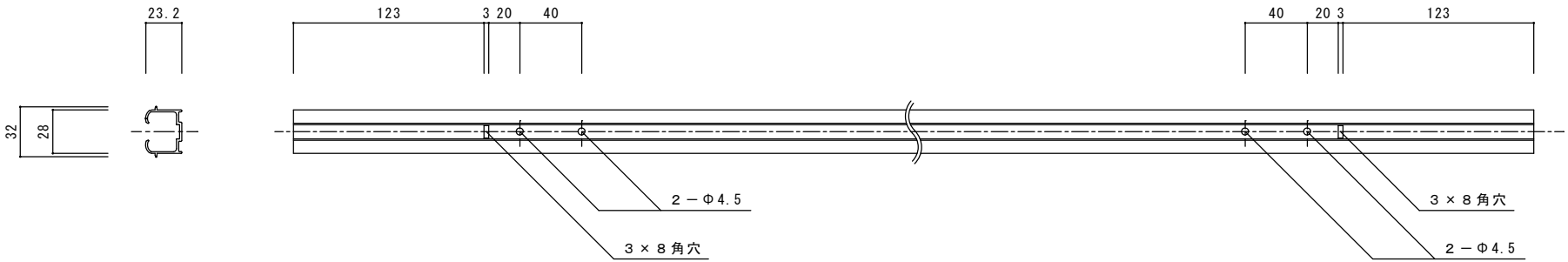

引戸　鴨居レール図面	承認	審査	製図	WOODONE	SCALE 1／3	DATE 18/06/14 作成
					FILE	NO. －L－1

（ 18,6 ,18 印刷）

ZY3331交換方法

吊車のみの交換の場合

当時の吊車：ZY3332　廃版品在庫なし

代替品番：ZYTF01（～2021年6月）

ソフトクローズ部分も交換する場合

当時の品番：ZY3331　廃版品在庫なし

代替品番：吊車ZYTF01（～2021年6月）

＋

代替品番：ソフトクローズZYTRL1-7（～2021年6月）
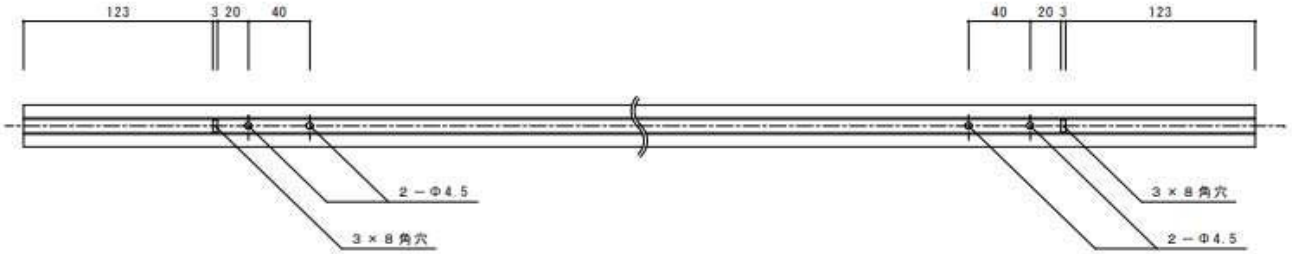
※レール↓に取り付け穴をあける必要があります。